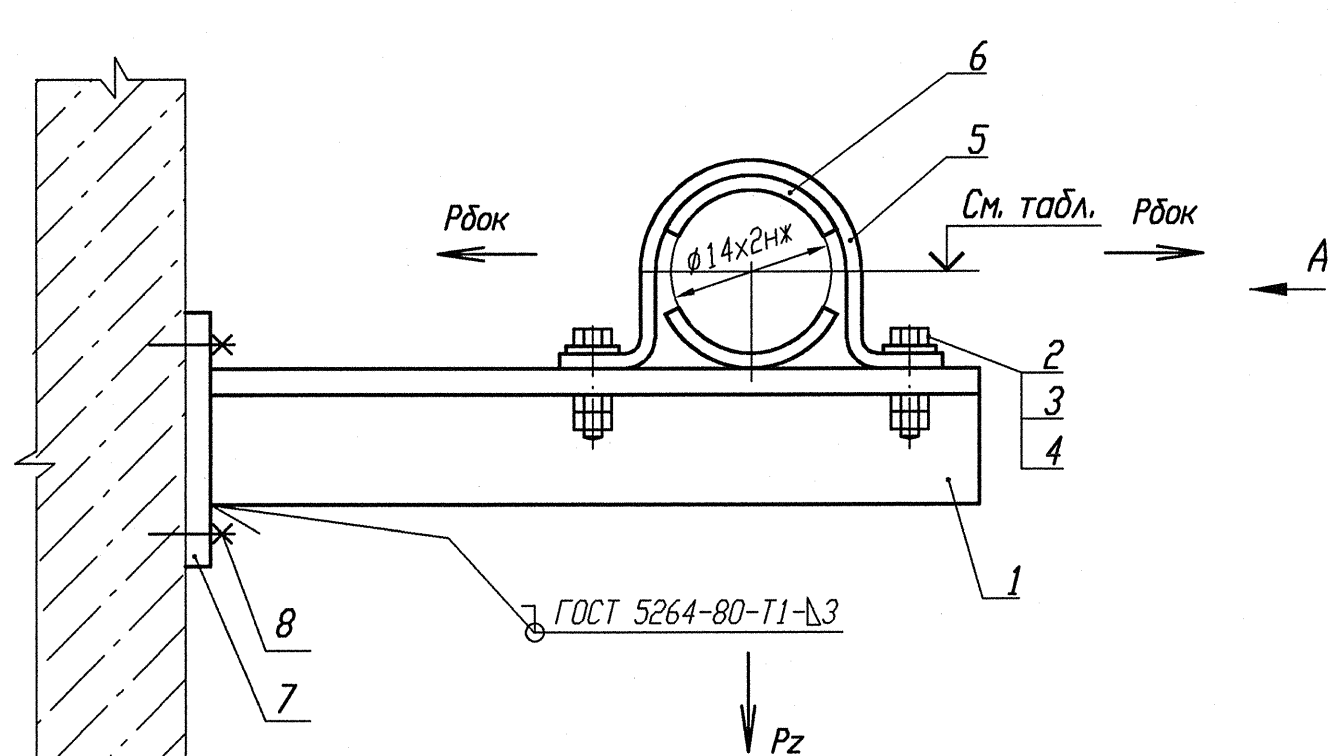

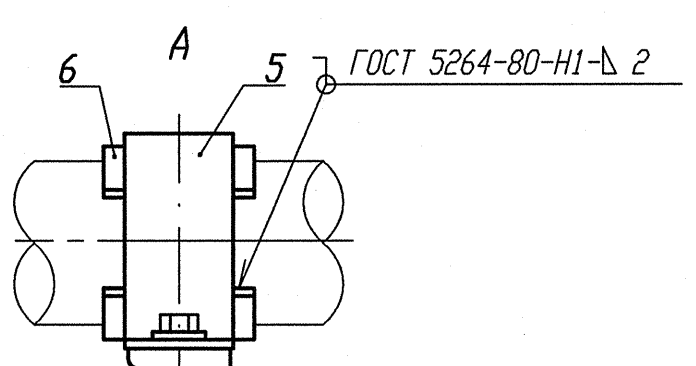

Деталь поз. 7

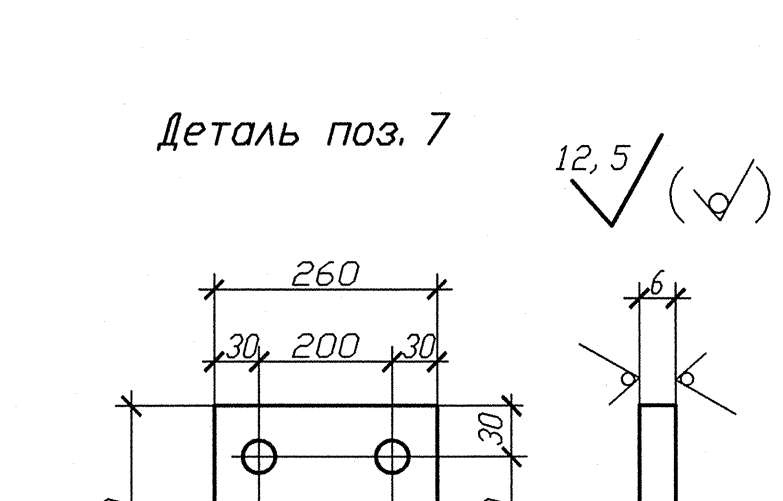

Деталь поз. 5 (Lр=130)

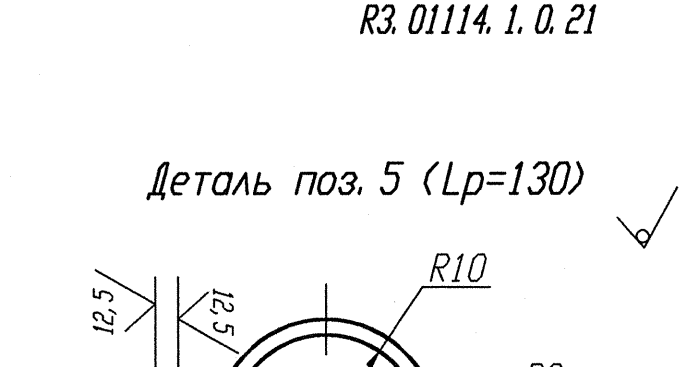

Деталь поз. 6

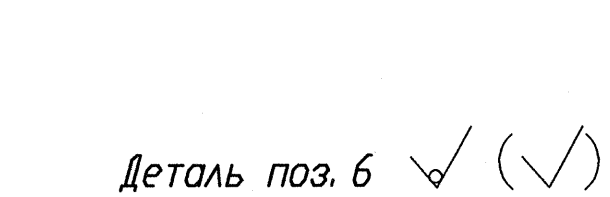

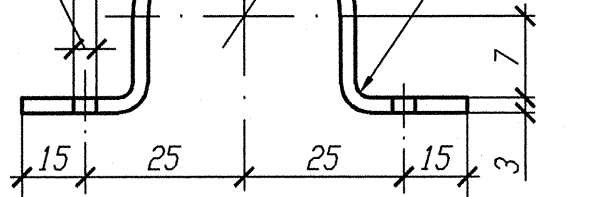

Номер опоры	3TV10Y116	3TV10Y117	3TV10Y169	3TV10Y170	3TV10Y536	3TV10Y553
Нагрузка на опору Pz(кН)	0, 259	0. 228	0, 055	0, 039	0, 046	0, 196
Нагрузка на опору Рбок(кН)	0. 098	0. 072	0, 012	0, 019	0, 028	0, 056
Отметка опоры	+17, 688	+17, 689	+17, 688	+17, 564	+17, 140	+17, 688

Спецификация деталей

Поз.	Обозначение	Наименование	Кол.	Материал	Масса, кг ед.	Масса, кг общ.	Приме-чание
1	ГОСТ 8509-93	Уголок В 35х35х4 l=360	1	Ст 3 пс 2-сб ГОСТ 535-2005	0, 756	0, 756	
2	ГОСТ 7798-70	Болт М6-6дх30. 56. 35	2	35 ГОСТ 1050-88	0, 009	0, 018	
3	ГОСТ 11371-78	Шайба А. 6х2. 02. Ст3пс	2	ОК360В-2-IV-Ст3пс ГОСТ 16523-97	0, 0014	0, 0028	
4	ГОСТ 5915-70	Гайка М6-6Н. 8. 35	4	35 ГОСТ 1050-88	0, 0026	0, 0104	
5	БК-1998784	Полухомут Б-ПН-3х130х30	1	ОК360В-4-IV-Ст3сп-сб ГОСТ 16523-97	0, 08	0, 08	
6	БК-1998785	Прокладка Б-ПН-3х22х50	2	12Х18Н10Т-МАг ГОСТ 5582-75	0, 03	0, 06	
7	ГОСТ 19903-74	Лист Б-ПН 6х210х260	1	Ст 3 сп 5-сб ГОСТ 14637-89	2, 5717	2, 5717	
8	ГОСТ 28778-90	Болт БСР 10х100 У3	4	Сборныя	0, 0906	0, 3624	
	ГОСТ 2246-70	Проволока		СВ-04Х19Н11М3		-	
	ГОСТ 9467-75	Электроды		УОНИИ 13/45		-	
				Итого:		3, 861	

1 Привязку опоры смотри изометрический чертеж 3TV11Z05, 3TV11Z12, 3TV11Z26, 3TV11Z32.

2 Сварку производить по ГОСТ 5264-80.

3 Отметка трубопровода подлежит уточнению в соответствии с уклоном трубопровода.

4 Максимальная нагрузка на опору Р дана с учетом сейсмического воздействия.

5 Спецификация составлена на одну опору.

6 Изготовить шесть комплектов.

Взам. инв. N

Подп. и дата 12.03.13

Инв. N подл. R3.03732.1.0.13

Инв. N подл. R3. 03732. 1. 0. 13
Лист 114

Изм.	Кол. уч.	Лист	Nдок.	Подпись	Дата
Инж. Ск.		Случевская			12.02
Пров. инж. Ік.		Швабинский			12.02
Пров. вед. инж.		Махотина			12.02
Н. контр.		Краснояров			13.02

R3. TV10. 3095. 013. 03. 00. 032

Ростовская АЭС Блок 3

Редукторное отделение
Герметичная часть
Трубопроводы отбора проб
Рр больше 2.2 МПа

Стадия	Лист	Листов
Р		1

Опора скользящая направляющая 3TV10Y116, 3TV10Y169, 3TV10Y170, 2TV10Y536, 3TV10Y553, 3TV10Z117.

ОАО "НИАЭП" 2013

АРХИВНЫЙ ЭКЗЕМПЛЯР

Формат А4х3